Tabulka místností

Číslo	Název	Plocha [m²]	Povrchy – Podlaha	Skladba	Stěny	Strop	Výška [m]	Poznámka
1.01	SCHODIŠTĚ	26,05	LITÉ TERACO, KAMENNÉ STUPNĚ		OMÍTKA VPC, MALBA	MALBA	2,60	
1.02	BEZBARIÉROVÝ VSTUP	5,00	ZÁTĚŽOVÝ VINYL		OMÍTKA VPC, MALBA	MALBA	3,70	
1.03	ZVEDACÍ PLOŠINA	1,77	NÁTĚR NA BETON		OMÍTKA VPC, MALBA	MALBA	3,70	
1.04	BEZBARIÉROVÝ VSTUP	6,45	ZÁTĚŽOVÝ VINYL		OMÍTKA VPC, MALBA	MALBA	3,70	
1.05	VRÁTNICE	16,65	ZÁTĚŽOVÝ VINYL		OMÍTKA VPC, MALBA	PODHLED SDK	3,70	
1.06	OAMP CHODBA	13,50	ZÁTĚŽOVÝ VINYL		OMÍTKA VPC, MALBA	PODHLED SDK	3,70	
1.07	OAMP KANCELÁŘ	16,05	ZÁTĚŽOVÝ VINYL		OMÍTKA VPC, MALBA	PODHLED SDK	3,70	
1.08	OAMP KANCELÁŘ	18,76	ZÁTĚŽOVÝ VINYL		OMÍTKA VPC, MALBA	PODHLED SDK	3,70	
1.09	OAMP KANCELÁŘ	39,97	ZÁTĚŽOVÝ VINYL		OMÍTKA VPC, MALBA	PODHLED SDK	3,70	
1.10	CHODBA	147,63	LITÉ TERACO		OMÍTKA VPC, MALBA	PODHLED SDK	3,65	
1.11	SCHODIŠTĚ	34,83	LITÉ TERACO, KAMENNÉ STUPNĚ		OMÍTKA VPC, MALBA	MALBA	2,60	
1.12	VÝTAHOVÁ ŠACHTA	2,93	–		OMÍTKA VPC, MALBA	–	4,52	
1.13	WC ŽENY	9,07	DLAŽBA KERAMICKÁ		KER.OBKLAD, MALBA	PODHLED SDK	2,60	u okna 3,29m
1.14	WC MUŽI	8,71	DLAŽBA KERAMICKÁ		KER.OBKLAD, MALBA	PODHLED SDK	2,60	u okna 3,29m
1.15	DENNÍ MÍSTNOST	16,96	ZÁTĚŽOVÝ VINYL		OMÍTKA VPC, MALBA	PODHLED SDK	3,65	
1.16	MULTIMEDIÁLNÍ UČEBNA	52,31	ZÁTĚŽOVÝ VINYL		OMÍTKA VPC, MALBA	PODHLED KAZETOVÝ AKU.	3,70	
1.17	MULTIMEDIÁLNÍ UČEBNA	34,77	ZÁTĚŽOVÝ VINYL		OMÍTKA VPC, MALBA	PODHLED KAZETOVÝ AKU.	3,70	
1.18	UČEBNA	72,99	ZÁTĚŽOVÝ VINYL		OMÍTKA VPC, MALBA	PODHLED KAZETOVÝ AKU.	3,70	
1.19	AMERICKÝ INSTITUT	67,64	ZÁTĚŽOVÝ VINYL		OMÍTKA VPC, MALBA	PODHLED KAZETOVÝ AKU.	3,70	
1.20	KANCELÁŘ	18,58	ZÁTĚŽOVÝ VINYL		OMÍTKA VPC, MALBA	PODHLED KAZETOVÝ AKU.	3,70	
1.21	VELKÁ AULA	145,30	ZÁTĚŽOVÝ VINYL		OMÍTKA VPC, MALBA	PODHLED KAZETOVÝ AKU.	3,70	
1.22	SCHODIŠTĚ – BOČNÍ VSTUP	18,16	ZÁTĚŽOVÝ VINYL		OMÍTKA VPC, MALBA	MALBA	2,88	
1.23	SCHODIŠTĚ	22,73	ZÁTĚŽOVÝ VINYL		OMÍTKA VPC, MALBA	MALBA	4,15	
1.24	WC MUŽI	8,99	DLAŽBA KERAMICKÁ		KER.OBKLAD, MALBA	PODHLED SDK	2,60	
1.25	WC ŽENY	9,94	DLAŽBA KERAMICKÁ		KER.OBKLAD, MALBA	PODHLED SDK	2,60	
1.26	WC IMOB.	3,18	DLAŽBA KERAMICKÁ		KER.OBKLAD, MALBA	PODHLED SDK	2,60	
1.27	TECH.M – SERVER	4,65	ZÁTĚŽOVÝ VINYL		OMÍTKA VPC, MALBA	MALBA	4,15	

Celková podlahová plocha [m²]: 823,59

- ústředna EPS
- zobrazovací a ovládací tablo EPS
- ZDP – zařízení dálkového přenosu
- OPPO – obslužné pole požární ochrany
- KTPO – klíčový trezor požární ochrany
- BX-IOM – V/V modul 2IN OUT monit.
- BX-REL4 – V/V modul 4xOUT NC/NO
- BX-O2I4 – V/V modul 4xIN,2xOUT NC/NO
- multifunkční hlásič T/O na strop/podhled
- multifunkční hlásič T/O nad podhledem
- paralel. optická signalizace
- tlačítkový požární hlásič
- požární hlásič do VZT potrubí
- nasávací požární jednotka – nasávací požární hlásič
- plastová trubka nasávacího hlásiče s nasávacím otvorem
- zábleskové světlo maják
- dveřní kování dle ČSN 179
- dveřní vrátník (čtečka)
- elektromechan. panik zámek dle ČSN 179 nebo ČSN 1125
- dveřní kování dle ČSN 1125
- kabel kruhové hlásičové linky TRO B2ca s1d1, 1x2x0,8 (PraFlaCom 1x2x0,8)
- kabel kruhové hlásící linky a koncové prvky TRO B2ca s1d1, 1x2x0,8, s požární odolností v trase s funkční integritou (PraFlaGuard 1x2x0,8)
- kabel pro koncové komponenty, TRO B2ca s1d1, 2x2x0,8, s požární odolností v trase s funkční integritou (PraFlaGuard 2x2x0,8)
- kabel pro koncové komponenty, TRO B2ca s1d1, 3x2x0,8, s požární odolností v trase s funkční integritou (PraFlaGuard 2x2x0,8)
- kabel pro OPPO, TRO B2ca s1d1, 10x2x0,5, s požární odolností v trase s funkční integritou (PraFlaGuard 2x2x0,8)
- kabel pro rozvod napájení TRO B2ca s1d1, 2x2,5, s požární odolností v trase s funkční integritou (PraFlaDur 2x2,5)
- kabel pro rozvod napájení TRO B2ca s1d1, 2x1,5, s požární odolností v trase s funkční integritou (PraFlaDur 2x1,5)
- kabel připojení dveřního zámku EA219
- rozbočná krabice EPS s požární odolností E-30
- ŘJ RWA – řJ odvětrání CHÚC (RWA)
- DIF – diferenciální snímač tlaku
- tlačítko zkušební systému RWA
- tlačítko hygienického větrání RWA
- povětrnostní snímač RWA
- L.M. – lineární motor RWA Pro otevření světlíku
- kabel RWA TRO B2ca s1d1, 4x2x0,8, s požární odolností v trase s funkční integritou (PraFlaGuard 4x2x0,8)
- kabel RWA TRO B2ca s1d1, 3x1,5, s požární odolností v trase s funkční integritou (ProDur 3x1,5)
- kabel RWA TRO B2ca s1d1, 1x2x0,8 s požární odolností v trase s funkční integritou (PraFlaGuard 1x2x0,8)

Příklad značení hlásičů:

- L2-013, 1205/038 – multifunkční hlásič
- L2-013 – pořadí hlásiče na kruhové lince L2
- 1.2 05 / 038 – číslo požární skupiny; číslo hlásiče ve skupině; číslo hlásicí linky; číslo ústředny EPS

- klimatizační jednotka v podhledu
- výfukový terminál VZT v podhledu
- nasávací terminál VZT v podhledu
- dveřní panikové kování dle ČSN EN1125
- dveřní panikové kování dle ČSN EN179

LEGENDA KONSTRUKCÍ:

- STÁVAJÍCÍ ZDĚNÁ KONSTRUKCE
- ZAZDÍVKY A DOZDÍVKY UPRAVOVANÝCH OTVORŮ PROVÉST Z CIHEL PLNÝCH NA MALTU VÁPENOCEMENTOVOU MVC 5
- ZAZDÍVKY A DOZDÍVKY UPRAVOVANÝCH OTVORŮ Z POROBETONOVÝCH TVÁRNIC A PŘÍČKOVEK KLADENÝCH NA TENKOVRSTVOU ZDÍCÍ MALTU, DODRŽET TECHNOLOGII ZDĚNÍ PŘEDEPSANOU VÝROBCEM DLE SKUTEČNĚ VYBRANÉHO TYPU TVÁRNIC
- ZDIVO Z BROUŠENÝCH CIHELNÝCH PÁLENÝCH TVAROVEK, O VELIKOSTI 248x300x249mm, S PEVNOSTÍ V TLAKU P10, SE SPOJÍ NA PERO DRÁŽKU, KLADENÝCH NA CELOPLOŠNOU MALTU (LEPIDLO) PRO TENKOU SPÁRU, DODRŽET TECHNOLOGII ZDĚNÍ PŘEDEPSANOU VÝROBCEM
- ZDIVO Z BROUŠENÝCH CIHELNÝCH PÁLENÝCH TVAROVEK, O VELIKOSTI 248x250x249mm, S PEVNOSTÍ V TLAKU P10, SE SPOJÍ NA PERO DRÁŽKU, KLADENÝCH NA CELOPLOŠNOU MALTU (LEPIDLO) PRO TENKOU SPÁRU, DODRŽET TECHNOLOGII ZDĚNÍ PŘEDEPSANOU VÝROBCEM
- NOVÉ PŘÍČKY VYZDÍVANÉ Z KERAMICKÝCH BROUŠENÝCH PŘÍČKOVEK TL. 80, 140 mm, S PEVNOSTÍ V TLAKU P10, SE SPOJÍ NA PERO A DRÁŽKU, KLADENÝCH NA CELOPLOŠNOU MALTU (LEPIDLO) PRO TENKOU SPÁRU, DODRŽET TECHNOLOGII ZDĚNÍ PŘEDEPSANOU VÝROBCEM
- PROSTÝ BETON
- ŽELEZOBETON
- VODOSTAVEBNÍ BETON C 30/37
- STÁVAJÍCÍ ROSTLÝ TERÉN
- PŘÍČKY ZE SÁDROKARTONU, DVOJITĚ OPLÁŠTĚNÉ (V HYGIENICKÉM ZAŘÍZENÍ DESKY DO VLHKÉHO PROSTŘEDÍ) S VLOŽENOU MINERÁLNÍ IZOLACÍ TL.50 NEBO 100mm A PAROZÁBRANOU
- PŘÍČKY ZE SÁDROKARTONU, DVOJITĚ OPLÁŠTĚNÉ (V HYGIENICKÉM ZAŘÍZENÍ DESKY DO VLHKÉHO PROSTŘEDÍ – ZELENÉ) SE ZVÝŠENÝMI AKUSTICKÝMI VLASTNOSTMI, S VÁŽENOU LABORATORNÍ NEPRŮZVUČNOSTÍ Rw=56dB, S VLOŽENOU MINERÁLNÍ PLSTÍ A PAROZÁBRANOU
- PŘÍČKY ZE SÁDROKARTONU, DVOJITĚ OPLÁŠTĚNÉ (V HYGIENICKÉM ZAŘÍZENÍ DESKY DO VLHKÉHO PROSTŘEDÍ – ZELENÉ) SE ZVÝŠENÝMI AKUSTICKÝMI VLASTNOSTMI, S VÁŽENOU LABORATORNÍ NEPRŮZVUČNOSTÍ Rw=64dB, S VLOŽENOU MINERÁLNÍ PLSTÍ A PAROZÁBRANOU
- PŘÍČKY ZE SÁDROKARTONU, DVOJITĚ OPLÁŠTĚNÉ (V HYGIENICKÉM ZAŘÍZENÍ DESKY DO VLHKÉHO PROSTŘEDÍ – ZELENÉ) SE ZVÝŠENÝMI AKUSTICKÝMI VLASTNOSTMI, S VÁŽENOU LABORATORNÍ NEPRŮZVUČNOSTÍ Rw=56dB, S VLOŽENOU MINERÁLNÍ PLSTÍ A PAROZÁBRANOU, S POŽÁRNÍ ODOLNOSTÍ MINIMÁLNĚ EI 45 DP1 (VIZ. POŽÁRNĚ BEZPEČNOSTNÍ ŘEŠENÍ)
- PŘÍČKY Z POROBETONOVÝCH TVÁRNIC tl.75mm, S POŽÁRNÍ ODOLNOSTÍ min.45min, KLADENÝCH NA TENKOVRSTVOU ZDÍCÍ MALTU, DODRŽET TECHNOLOGII ZDĚNÍ PŘEDEPSANOU VÝROBCEM DLE SKUTEČNĚ VYBRANÉHO TYPU TVÁRNIC

LEGENDA PODHLEDU:

- P1 – ZAVĚŠENÝ SÁDROKARTONOVÝ PODHLED (NEBO RASTROVÝ 600/600)
- P2 – ZAVĚŠENÝ SÁDROKARTONOVÝ PODHLED S DESKOU DO VLHKÉHO PROSTŘEDÍ (NEBO RASTROVÝ 600/600)
- P3 – ZAVĚŠENÝ AKUSTICKÝ MINERÁLNÍ PODHLED S VELIKOSTÍ PANELŮ 600/600mm A 1200/1200mm
- P4 – ZAVĚŠENÝ AKUSTICKÝ MINERÁLNÍ PODHLED S VELIKOSTÍ PANELŮ, PÁSOVÝ RASTR
- P5 – SAMONOSNÝ PODHLED S POŽÁRNÍ ODOLNOSTÍ ZE STRANY INTERIÉRU EI30, SLOŽENÝ Z OCELOVÉHO ROŠTU, MINERÁLNÍ IZOLACE S BODEM TAVENÍ VYŠŠÍM NEŽ 1000°C V TL.60mm A OPLÁŠTĚNÍM Z POŽÁRNÍHO SÁDROKARTONU V TL.15mm – VIZ. POŽÁRNĚ BEZPEČNOSTNÍ ŘEŠENÍ

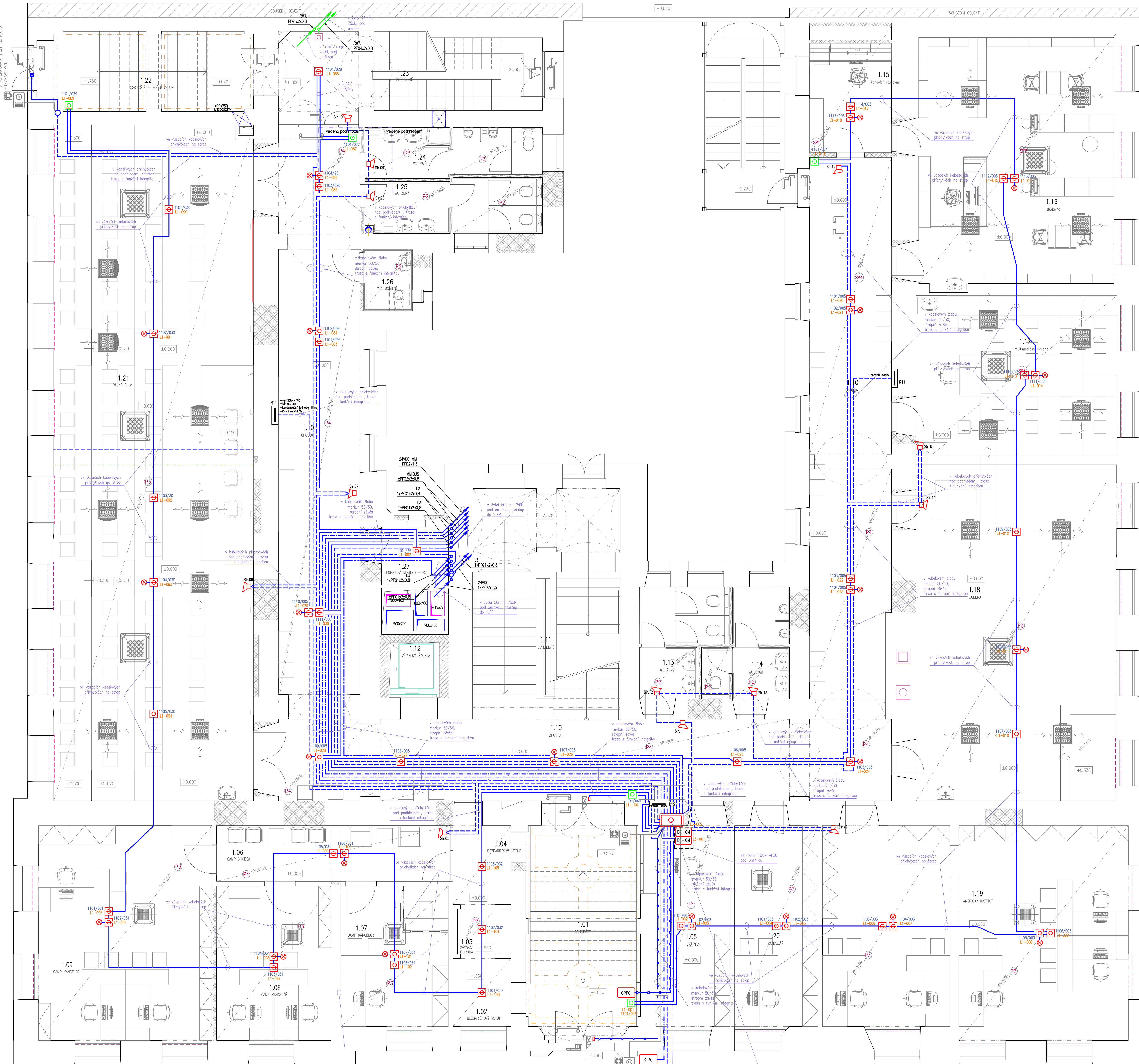

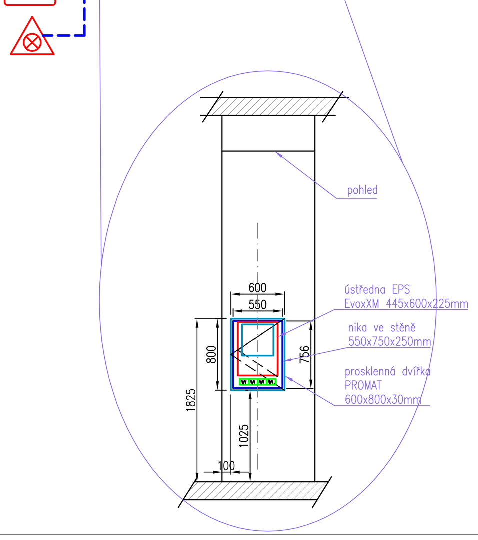

Napájecí soustava :
TN-C, 230V/400V, 50Hz

Vnější vlivy:
Stanoveny protokolem o určení vnějších vlivů v dokumentaci stavby

Ochrana před nebezpečným dotykem provedena dle ČSN 33 20 00-4-41
neživé části :
 – izolací a krytím
 – malým napětím SELV
živé části:
 základní – odpojením od zdroje
 zvýšená – proudovým chráničem

Zhotovitel dílčí části PD:	
Odpovědný projektant:	Ing. Petr Křístek
Vypracoval:	Ing. Petr Křístek
Stupeň PD:	Dokumentace pro provádění stavby
Hlavní architekt:	Ing. arch. Stanislav Šmec
Vedoucí projektant:	Ing. Jan Turek
Vypracoval:	-
Investor:	Univerzita Palackého v Olomouci, Křížkovského 551/8, 779 00 Olomouc
Místo:	Olomouc, tř. Svobody 8, parc. č. st. 852/1, k.ú. Olomouc-město [710504]
Akce:	**Tř. Svobody 8 - rekonstrukce objektu pro potřeby FZV UPOL - část B - úpravy objektu**
Objekt:	Dokumentace stavebního objektu
Část:	TPS - Elektrická požární signalizace
Výkres:	**Půdorys 1.NP**

ASET studio – architektonická a projekční kancelář
ASET studio s.r.o., Tovární 41, 779 00 Olomouc, www.asetstudio.cz

Zak.č.:	2202
Datum:	10 / 2022
Měřítko:	1 : 50
Část:	D.1.4.i
Paré:	
Výkr.č.:	03